Gottesdienstordnung

Pfarrverband Geisenhausen

St. Martin Geisenhausen
St. Valentin Holzhausen
St. Margaretha Diemannskirchen

25.10.2026 bis 22.11.2026

Sonntag, 25.10. **30. SONNTAG IM JAHRESKREIS**

Kollekte für Weltmission (Sonntag der Weltmission)

10:15 <u>Geisenhausen</u> - Hl. Messe

für + Fr. Franziska Eichmeier (Fam. Eisenried/Fam. Pauli)
für + Alois Goderbauer zum Jahresgedenken (Fam. Bichlmeier)
für + Rosalie und Lorenz Auer zum Jahresgedenken (Familie Auer)
für + Max und Margaretha Giftthaler (von Tochter Margarete Sellmayer)
für + Otto und Theresia Sellmayer (von Sohn Otto Sellmayer)
für + Alfred Betz zum Namenstag (Evelyne Betz)

11:30 <u>Geisenhausen</u> - Taufe von Josef Eggerbauer

8:15 <u>Holzhausen</u> - Oktoberrosenkranz

8:45 <u>Holzhausen</u> - Wort-Gottes-Feier

8:45 <u>Diemannskirchen</u> - Hl. Messe

für + Bruder Jakob Schwaiger zum Sterbetag (von Resi Kapser mit Familie)
für + Paul Niederecker zum Sterbetag (von Fam. Ecker)

Dienstag, 27.10. **Dienstag der 30. Woche im Jahreskreis**

10:00 <u>Seniorenheim</u> - Hl. Messe

16:00 <u>Geisenhausen</u> - Oktoberrosenkranz

Mittwoch, 28.10. **HL. SIMON UND HL. JUDAS, Apostel**

18:00 <u>Eiselsdorf</u> - Hl. Messe

für + Tante Anna Seisenberger (Fam. Seisenberger, Falterberg)
für den vermissten Anton Seisenberger (Fam. Seisenberger, Falterberg)
für + Schwiegereltern Paul u. Maria Fertl (Fam. Seisenberger, Falterberg)

Donnerstag, 29.10. **Donnerstag der 30. Woche im Jahreskreis**

18:00 <u>Johannesbergham</u> - Hl. Messe

Freitag, 30.10. **Freitag der 30. Woche im Jahreskreis**

10:00 **Geisenhausen - Hl. Messe**
für bds. + Eltern und Schwester (Fam. Sebastian Hundhammer)

20:00 **St. Theobald - Andacht** (Holy Night Out - eine besinnliche Auszeit vom Alltag für Ministranten)

Samstag, 31.10. **Hl. Wolfgang, Bischof v. Regensburg**

17:25 **Geisenhausen - Rosenkranz**

18:00 **Geisenhausen - Hl. Messe (Vorabendmesse) anschließend Gräbergang am Pfarrfriedhof**

Sonntag, 1.11. **ALLERHEILIGEN**

10:15 **Feldkirchen - Hl. Messe mit Gedenken der Toten und Gräbersegnung**

15:00 **Geisenhausen - Andacht - mit Gräbergang am Gemeindefriedhof**

8:45 **Holzhausen - Hl. Messe mit Gedenken der Toten und Gräbersegnung**

8:45 **Diemannskirchen - Hl. Messe mit Gedenken der Toten und Gräbersegnung**

Montag, 2.11. **ALLERSEELEN**

Kollekte für die Priesterausbildung in Osteuropa - RENOVABIS

18:00 **Frauenhaarbach - Hl. Messe mit Gedenken der Toten und Gräbersegnung**

18:00 **Tattendorf - Hl. Messe mit Gedenken der Toten und Gräbersegnung**

Dienstag, 3.11. **Sel. Rupert Mayer, Ordenspriester**

10:00 **Seniorenheim - Hl. Messe mit Gedenken der Toten**
für + Rosmarie Thoma (von der Rosenkranzgemeinschaft)

16:00 **Geisenhausen – Rosenkranz**

Mittwoch, 4.11. **Hl. Karl Borromäus, Bischof**

18:00 <u>Geisenhausen</u> - Hl. Messe von der kfd - anschließend Jahreshauptversammlung

18:00 <u>Holzhausen</u> - Hl. Messe
für + Eltern (Familie Brunner, Holzhausen)

Donnerstag, 5.11. Sel. Bernhard Lichtenberg, Priester, Märtyrer und hl. Martin von Porres

18:00 <u>Geisenhausen</u> - mit Gebet um geistliche und kirchliche Berufe

Freitag, 6.11. **Hl. Leonhard, Einsiedler**

10:00 <u>Geisenhausen</u> - Hl. Messe
für + Eltern Prechtl
für + Cilli Schranner
für die Verstorbenen der Theobaldstr.
für + Eltern und Verwandtschaft (Fam. Josef Seisenberger)
für + Else Mages, Maria Hartlmeier, Elisabeth Peisl u. Anna Rieder (v. Klassentreff)

Samstag, 7.11. **Hl. Wilibrord, Bischof, Glaubensbote**

- **Kirchenzählung**

17:25 <u>Geisenhausen</u> – Rosenkranz

18:00 <u>Geisenhausen</u> - Vorabendgottesdienst
für + Helmut Kisling zum Sterbetag (von der Ehefrau)
für + Martin Berg (Inge Reiser)

17:30 <u>Diemannskirchen</u> - Andacht - 60 - jähriges Bestehen Herzlclub Seyboldsdorf

Sonntag, 8.11. **32. SONNTAG IM JAHRESKREIS**

Kollekte für den St. Korbiniansverein

- Kirchenzählung

10:15 <u>Geisenhausen</u> - Hl. Messe zum Kirchenpatrozinium

für + Eltern, Anna und Georg Lichtmannecker (Fam. Mitterhuber/Lichtmannecker)
für + Josef und Anna Wolfsecker (Familie Wolfsecker)
für + Tanten, Onkeln und Verwandtschaft (Familie Wolfsecker)
für + Eltern Josef u. Mina Thoma u. Agnes Wiesmeier (von Agnes Hochholzer)
für bds. + Eltern (Josef und Elisabeth Zehetbauer)
für + Brüder (von Josef Zehetbauer)

11:30 <u>Geisenhausen</u> - Taufe - Vockinger Xaver

8:45 <u>Holzhausen</u> - Hl. Messe

für + Thomas Ippenberger zum Jahresgedenken (Tochter Maria Sellmeier)
für + Eltern zum Todestag (Familie Winbeck)
für + Anna Hiermer (Fam. Rudi Hiermer)
für + Eltern Anton u. Maria Reff u. Bruder Toni (von Annemarie Faderl)
für + Therese Faltermeier zum Jahresgedenken (von Fam. Faltermeier)
für + Maria Rötzer (Geschwister Faltermeier)

8:45 <u>Diemannskirchen</u> - Wort-Gottes-Feier

Dienstag, 10.11. **Hl. Leo der Große, Papst, Kirchenlehrer**

10:00 <u>Seniorenheim</u> - Hl. Messe

16:00 <u>Geisenhausen</u> – Rosenkranz



Bild: Gabriele Pohl, ReclameBüro / Kindermissionswerk In: Pfarrbriefservice.de

Mittwoch, 11.11. **Hl. Martin, Bischof**

17:30 **<u>Geisenhausen</u> - Andacht zu St. Martin in der Kirche vom Kiga St. Martin**
anschließend Laternenumzug von der Kirche zum Bürgermeister-Dräxlmeier-Platz, dort Martinsspiel

18:00 **<u>Tattendorf</u> - Hl. Messe -zu Ehren des Kirchenpatrons St. Martin**
für + Verwandtschaft (Josef Schandl)
für+ Hans Lang (Ingrid Hartmann)
für bds + Eltern (Fam. Josef Brunner)
für + Ehemann und Eltern (Angela Straßer)
zum Dank

Donnerstag, 12.11. **Hl. Josaphat, Bischof, Märtyrer**

18:00 **<u>Diemannskirchen</u> - Hl. Messe**
für +Tante Angela Bauer (Fam. Fußeder)
für + Mutter Anna Aschenbrenner (Fam. Fußeder)

Freitag, 13.11. **Hl. Arsacius**

10:00 **<u>Geisenhausen</u> - Hl. Messe**
zum Dank
für + Eltern und Schwiegereltern (Fam. Gürtler)

Samstag, 14.11. **Samstag der 32. Woche im Jahreskreis**

- Spende für das Bonifatiuswerk der Kinder

17:25 **<u>Geisenhausen</u> - Rosenkranz und Beichtgelegenheit**

18:00 **<u>Geisenhausen</u> - Hl. Messe (Vorabendgottesdienst)**
für + Anna Eibl (von den Kindern)
für + Helga und Andreas Huber zum Jahresgedenken (von der Tochter)
für + Michael Vielhuber zum Jahresgedenken (Ehefrau und Kinder)
für + Anna und Jakob Vielhuber (von den Enkeln)

Sonntag, 15.11. **33. SONNTAG IM JAHRESKREIS**

Allgemeiner DIASPORA-Sonntag (mit Bonifatiuswerk der Kinder)

10:15 Geisenhausen - Hl. Messe zum Volkstrauertag
für + Theresia Piller (von der Fam. Piller)
für + Josef Zehentbauer zum Jahresgedenken (Ehefrau und Kinder)

17:00 Geisenhausen - Trauerandacht

8:45 Holzhausen - Wort-Gottes-Feier

8:45 Diemannskirchen - Hl. Messe

Dienstag, 17.11. **Hl. Gertrud von Helfta, Ordensfrau, Mystikerin**

10:00 Seniorenheim - Hl. Messe

16:00 Geisenhausen - Rosenkranz

Mittwoch, 18.11. **Weihetag der Basiliken St. Peter und St. Paul zu Rom**

18:00 Feldkirchen - Hl. Messe
für + Lorenz und Katharina Brunner zum Jahresged. (Sohn Lorenz mit Familie)
für+ Ehemann und + Schwiegereltern (Johanna Zehetbauer)
für + Franz Hobmeier (von den Wallfahrern aus der Holledau)
zum Dank
für + Hans, Leni und Hermann Rückerl (Thomas Rückerl)

Donnerstag, 19.11. **Hl. Elisabeth von Thüringen, Landgräfin**

18:00 Geisenhausen - Hl. Messe mit Eucharistischer Andacht

Freitag, 20.11. HL. KORBINIAN, BISCHOF, GLAUBENSBOTE, HAUPTPATRON DER ERZDIÖZESE

10:00 <u>Geisenhausen</u> - Hl. Messe

für + Elisabeth Frauendienst (Johann Weindl)
für + Cilli Schranner
für + Elisabeth Kern (von der Erbengemeinschaft)
für + Manfred Schreiner zum Geburtstag (Maria Schreiner)
für + Elisabeth Frauendienst
für bds. + Eltern und Schwester (Fam. Sebastian Hundhammer)

Samstag, 21.11. Gedenktag Unserer Lieben Frau in Jerusalem

17:25 <u>Geisenhausen</u> - Rosenkranz

18:00 <u>Geisenhausen</u> - Wort-Gottes-Feier

Sonntag, 22.11. CHRISTKÖNIG

10:15 <u>Geisenhausen</u> - Hl. Messe

für + Katharina Lehrhuber
für + Stefan Dachs zum Jahresgedenken (Eltern Agnes u. Anton Dachs)
für + Anastasia Brunner (von den Kindern mit Familie)
für die Verstorbenen der Fam. Ferdinand Mühlbauer (v. d. Kindern mit Fam.)
für + Alfons Brunner zum Jahresgedenken (von den Kindern mit Familie)
für bds. + Eltern Bayer und Grübl (von Fam. Grübl)
für + Josef Hofer und + Maria Antholzer (Fam. Weindl, Hörlkam)
für + Martin und Franziska Weindl (Fam. Weindl, Hörlkam)
für + Josef und Therese Maier (Gunda Weindl, Hörlkam)

8:45 <u>Holzhausen</u> - Hl. Messe

für + Maria Breiteneicher (Geschwister Breiteneicher)

8:45 <u>Diemannskirchen</u> - Wort-Gottes-Feier

Redaktionsschluss für die nächste GDO (22.11.-20.12.2026) ist am Donnerstag, 12.11.2026. Wir bitten darum, diesen Termin für Messintentionen und Terminankündigungen zu beachten.

Gottesdienste mit Totengedenken und Gräbergang

Samstag, 31.10.

18.00 **Geisenhausen** - **Vorabendgottesdienst** - *mit Gebet für die Verstorbenen im Pfarrfriedhof und Gräbersegnung*

Sonntag, 1.11. **ALLERHEILIGEN**

8.45 **Holzhausen** - **Hl. Messe** - *mit Gedenken der Toten und Gräbersegnung*

8.45 **Diemannskirchen** - **Hl. Messe** - *mit Gedenken der Toten und Gräbersegnung*

10.15 **Feldkirchen** - **Hl. Messe** - *mit Gedenken der Toten und Gräbersegnung*

15.00 **Geisenhausen** - **Andacht** - *mit Gräbergang am Gemeindefriedhof*

Montag, 2.11. **ALLERSEELEN**

18.00 **Tattendorf** - **Hl. Messe** - *mit Gedenken der Toten und Gräbersegnung*

18.00 **Frauenhaarbach** – ***Hl. Messe*** - *mit Gedenken der Toten und Gräbergang*

Aus dem Leben des Pfarrverbandes

Termine des Seniorenclubs



Es geht wieder los! Die nächsten Termine des Seniorenclubs sind am 11.11. und 25.11. zur gewohnten Zeit im Pfarrheim.

Bild: Birgit Seuffert | factum.adp, in: Pfarrbriefservice.de

Gottesdienste in den Filialen im November/Dezember – Vorankündigung

26.11.	18.00 Uhr	Salksdorf
08.12.	18.00 Uhr	Feldkirchen
09.12.	18.00 Uhr	Schrannen
30.12.	18.00 Uhr	Tattendorf

Pfarrheim Geisenhausen

Die Kirchenstiftung St. Martin Geisenhausen bietet Räumlichkeiten zur Miete im Pfarrheim an. Wir bitten alle Nutzer des Pfarrheims, frühzeitig die Termine für Ende 2026 und auch 2027 im Pfarrbüro anzufragen und eintragen zu lassen.

Christbäume gesucht!



Auch wenn das Weihnachtsfest noch etliche Monate entfernt ist, möchten wir heute schon mit einer Bitte an Sie herantreten: Für unsere Pfarrkirche St. Martin sind wir auf der Suche nach 1-2 Christbäumen. Vielleicht überlegen Sie schon länger einen zu groß gewordenen Tannenbaum (4-5m) im Garten um zuschneiden und würden sich freuen, wenn der Baum in der Weihnachtszeit in unserer Kirche noch zu letzten Ehren kommt? Oder Sie kennen jemanden, der einen entsprechenden Tannenbaum im Garten/Wald hat? Wir freuen uns, wenn Sie uns Ihren Baum zur Verfügung stellen! Melden Sie sich gerne bei uns im Pfarrbüro.

Erstkommunion 2027: Unser Fest mit Jesus



Montag, 09.11. 17.00 Uhr Pfarrheim
Treffen zur Gestaltung des neuen EKO-Plakates für interessierte Eltern, die gerne mitgestalten

Korbiniansfest 2026 – „Mutig glauben, konsequent leben“

In meiner Arbeit darf ich mich derzeit nicht nur als Gemeindereferentin im Pfarrverband einbringen, sondern auch im Team von Weihbischof Wolfgang Bischof, dass die Korbinianswallfahrt neugestaltet und mit Leben füllt. Dabei habe ich in den vergangenen beiden Jahren etwas erlebt, das mich besonders freut: Es ist unglaublich stärkend, Menschen aus den unterschiedlichsten Pfarreien unserer Erzdiözese zu begegnen und zu merken, dass wir mit unserem Glauben nicht allein unterwegs sind.

KORBINIANS
WALLFAHRT

Denn manchmal tut es gut, über den eigenen Kirchturm hinauszuschauen. Zu erleben, dass wir nicht nur die kleiner werdende Schar unserer eigenen Gemeinde sind, sondern Teil einer großen Gemeinschaft, die im Glauben miteinander verbunden ist.

Genau dazu lädt die Korbinianswallfahrt ein. Als Patron unseres Erzbistums erinnert uns der heilige Korbinian daran, dass der Glaube Menschen bewegt, Wege eröffnet und Spuren hinterlässt, die bis heute weiterwirken. Ihn zu feiern bedeutet deshalb auch, uns zu fragen, was unser Glaube heute bewirken kann. Das Leitwort der diesjährigen Wallfahrt bringt es auf den Punkt: **„Mutig glauben, konsequent leben."** Unser Glaube will im Alltag sichtbar werden: darin, wie wir miteinander umgehen, füreinander da sind und Menschen begegnen, die sich allein oder ausgeschlossen fühlen.

Von 14. Bis 21. November sind wir eingeladen, uns in Freising zu begegnen, gemeinsam Gottesdienst zu feiern und die Vielfalt unserer Kirche zu erleben. Vielleicht kehren wir von dort nicht nur mit schönen Begegnungen, sondern auch mit neuer Kraft für unseren Alltag und unsere Gemeinden zurück.
Ich möchte deshalb herzlich einladen, sich auf den Weg zu machen. Denn es tut gut, zu entdecken: Wir sind viele. Wir gehören zusammen. Und wir können uns gegenseitig darin stärken, mutig zu glauben und unseren Glauben konsequent zu leben.

Rosi Bär-Betz,
Gemeindereferentin

2026 FREISING 14. BIS 21. NOVEMBER

Der November steht Freising wieder ganz im Zeichen des Diözesanpatrons unserer Erzdiözese, dem heiligen Korbinian. Unter dem Leitwort „Mutig glauben, konsequent leben" lädt das Erzbistum München und Freising zu Begegnung, Gebet und vielfältigen Veranstaltungen ein:

Samstag, 14. November: Jugendkorbinian „träum[e] weiter"
Eine Woche vor dem traditionellen Korbiniansfest gehört der Domberg den Jugendlichen und jungen Erwachsenen. Informationen zum Programm und zur Anmeldung gibt es unter www.jugendkorbinian.de.

Freitag, 20. November: Lichterprozession
Am Vorabend des Korbiniansfestes setzt die Lichterprozession um 17.30 Uhr von St. Georg hinauf auf den Domberg ein sichtbares Zeichen des Glaubens und

stimmt auf den Festtag ein. Die feierliche Vesper im Dom unter ökumenischer Beteiligung hält Reinhard Kardinal Marx.

Samstag, 21. November: Fußwallfahrt und Korbiniansfest
Der Festtag beginnt für die Pilgerinnen und Pilger bereits in den frühen Morgenstunden. Vier Gruppen machen sich von Pulling, Marzling, Zolling und aus dem Eittinger Moos auf den Weg zum Freisinger Domberg. Unterwegs laden Pilgersegen, geistliche Impulse und Stationen zum gemeinsamen Glauben und Innehalten ein.

Besonders empfehlenswert für unsere Pfarrei ist die Fußwallfahrt ab Marzling:
Treffpunkt ist um 7:35 Uhr am Bahnhof Marzling (mit dem Zug ab Landshut Abfahrt um 7.11 Uhr). Die rund 6,5 Kilometer lange Strecke wird unter anderem von Elisabeth Simon, Pastoralreferentin der Stadtkirche Landshut, begleitet. Nach einem gemeinsamen Frühstück auf dem Domberg feiern die Pilgerinnen und Pilger um 10:00 Uhr den Festgottesdienst mit Kardinal Reinhard Marx im Dom.

Auch am Nachmittag bietet der Domberg ein abwechslungsreiches Programm: Neben Mittagessen mit musikalischer Begleitung und kulturellen Beiträgen der muttersprachlichen Gemeinden gibt es sowohl Führungen und Erklärungen im Dom, als auch eine Podiumsdiskussion: Unter dem Titel „Einsamkeit und ihre Folgen“ diskutieren Prof. Dr. Claudia Neu, Staatsministerin Ulrike Scharf und Kardinal Reinhard Marx über ein Thema, das viele Menschen in unserer Gesellschaft bewegt.

Den Abschluss bildet um 16:00 Uhr die Andacht im Dom mit der Rückübertragung des Reliquienschreins. Anschließend ist der Korbinianspfennig erhältlich.

Herzliche Einladung, das Korbiniansfest mitzufeiern und sich gemeinsam auf den Weg zu machen! Weitere Informationen und das Programm gibt es unter www.korbinianswallfahrt.de

- **Kindergottesdienste im neuen Schuljahr**



Auch im kommenden Schuljahr wird es wieder Kindergottesdienste im Pfarrsaal geben. Dabei entdecken Kinder biblische Geschichten in Musik, Wort und kreativer Gestaltung. Die Kindergottesdienste im Schuljahr 2026/2027 finden statt am:

06.12.2026 um 10.15 Uhr im Pfarrsaal | Thema „Nikolaus“
10.01.2027 um 10.15 Uhr im Pfarrsaal | Thema „Taufe“ – *bitte Taufkerze mitbringen*
21.02.2027 um 10.15 Uhr im Pfarrsaal | Thema noch offen
21.03.2027 um 10.15 Uhr im Pfarrsaal | KiGo zum Palmsonntag *(Beginn im Friedhof)*
25.03.2027 um 16:00 Uhr im Pfarrsaal | KiGo vom letzten Abendmahl
26.03.2027 um 10:00 Uhr in der Kirche | Kreuzweg für Klein und Groß
25.04.2027 um 10.15 Uhr im Pfarrsaal | Thema noch offen
06.06.2027 um 10.15 Uhr im Pfarrsaal | Thema noch offen

Rosi Bär-Betz, Gemeindereferentin

<u>>Kolpingtheater – im Pfarrheim Geisenhausen</u>

Die Aufführungen des komödiantischen Einakters „Friede – Freude – Familienfeier“ und des bayrischen Volksstücks „De guade oide Zeit“ sind an folgenden Terminen geplant:
Freitag 13.11., Samstag 14.11., Mittwoch 18.11., Samstag 21.11. jeweils um 19.30 Uhr und Sonntag 22.11. um 16.00 Uhr im Pfarrheim. Der Kartenvorverkauf startet am 24.10. bei ZeZe Elektro in der Hauptstraße 17 in Geisenhausen und jeweils eine Stunde vor Beginn an der Abendkasse.

<u>>Nikolausdienst der Kolpingsfamilie Geisenhausen</u>

Der Nikolausdienst wird wieder am Sa 5. und So 6. Dezember angeboten. Der Anmeldezeitraum ist heuer vom 19.10. bis 6.11. Bestellformular und Vorgehensweise finden sie unter www.kolpinggeisenhausen.info zum Ausfüllen.

<u>Firmung 2027</u>: das Leitwort: „Mein Weg. Meine Wahl. Mit Gott.“

Liebe Firmbewerberinnen und Firmbewerber,
liebe Eltern,

der Termin für die Spendung des Sakraments der Firmung steht fest!
Wir freuen uns sehr, Ihnen und Euch das diesjährige Datum mitteilen zu können:

Datum: **Dienstag, 20. April 2027**
Uhrzeit: **10:00 Uhr**
Ort: **Pfarrkirche St. Martin, Geisenhausen**
Firmspender: **Dekan Alexander Blei**

Die Anmeldung ist ab sofort geöffnet. Wenn Du bzw. Ihr Kind bei der Firmung 2027 dabei sein möchte, senden Sie uns bitte eine E-Mail an folgende Adresse:
MDevanathan@ebmuc.de

Sollten Sie Fragen haben, stehen wir Ihnen selbstverständlich gerne zur Verfügung.

Ein herzliches Dankeschön für Ihr Verständnis und Ihre Unterstützung auf diesem gemeinsamen Weg.
Wir wünschen Ihnen und Euch eine gesegnete Zeit und Gottes reichen Segen.

Mit freundlichen Grüßen,
Pater Michael

<u>Anmeldung für die Kinderkrippe und den Kindergarten St. Martin</u>

Bis zum 31. Januar 2027 können Sie Ihr Kind für das Betreuungsjahr 2027/2028 in der Kinderkrippe bzw. dem Kindergarten St. Martin anmelden.

Die Kontaktdaten der Einrichtungen sind:

Kinderkrippe St. Martin
Leitung: Julia Patz Tel.: 08743/969308-200
E-Mail: krippe.st-martin.geisenhausen@kita.ebmuc.de

KINDERKRIPPE ST. MARTIN

Kindergarten St. Martin
Leitung: Irmi Blümel Tel.: 08743/969308-100
E-Mail: st-martin.geisenhausen@kita.ebmuc.de

KINDERGARTEN ST. MARTIN

Das Igelhaus – Unterschlupf für den Winter

Willst du den Igeln helfen? Dann bau doch für sie ein Igelhaus. Hier ist eine Anleitung dazu. Du brauchst Bretter in 2 cm Stärke aus unbehandeltem Holz in diesen Maßen:

1. Rückwand
2. Vorderwand
3. Seitenwand
4. Zwischenwand
5. Dach

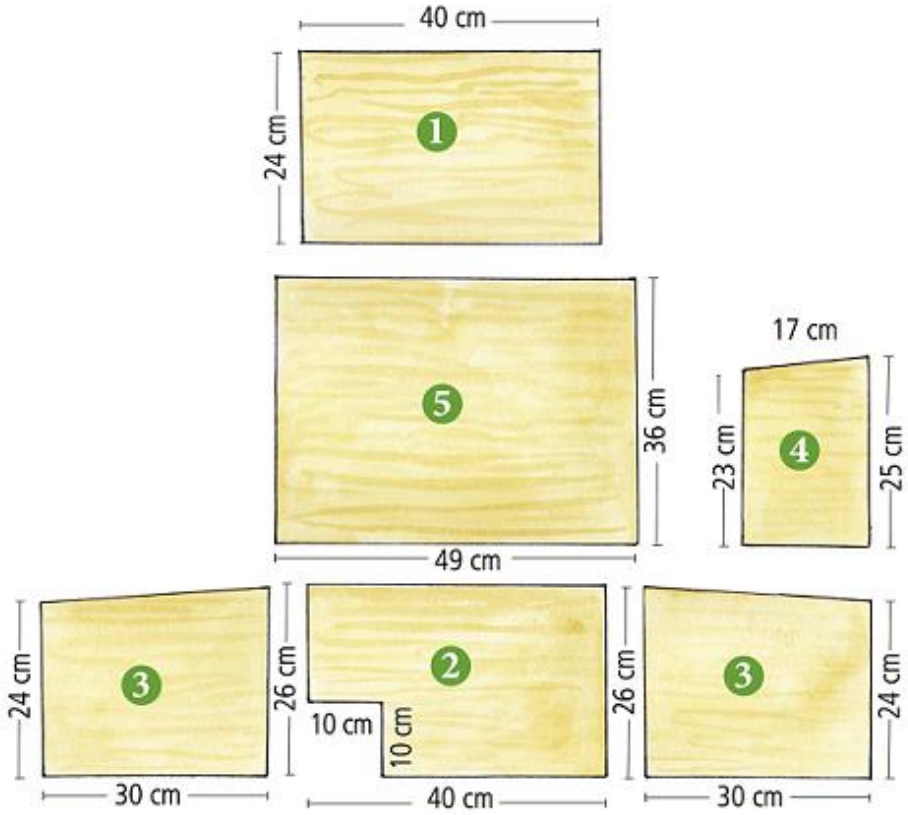

Die Bauteile werden mit Holzschrauben zusammenmontiert, wie hier.
Wenn Du die Löcher mit einem kleineren Bohrer vorbohrst, geht es leichter.
Zuletzt wird das Dach aufgelegt und angeschraubt. Zum Schutz kannst Du das Igelhaus mit Leinöl einpinseln, und auf das Dach Dachpappe nageln. Dann hält es länger.
Durch die Zwischenwand (4) ist der Igel vor Katzen oder anderen Räubern sicher.

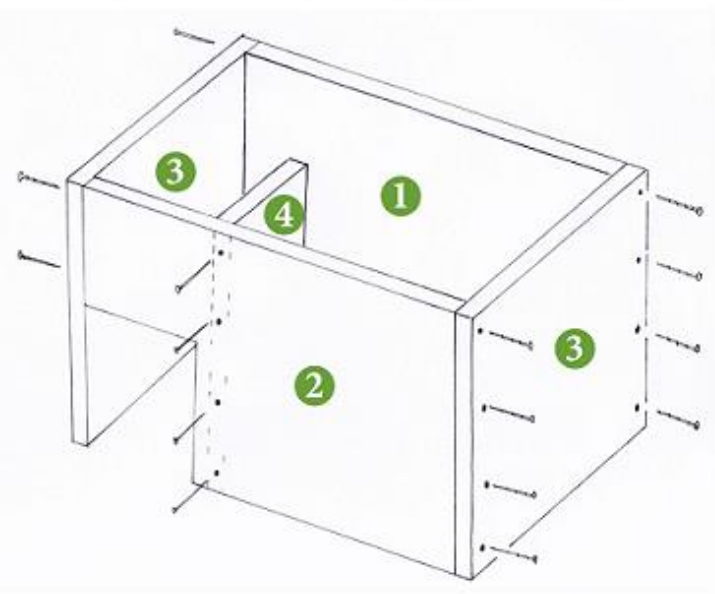

Das fertige Igelhaus gut mit Heu oder trockenen Blättern auspolstern und an einer ruhigen Stelle aufstellen.

Bild: Anna Zeis-Ziegler
In: Pfarrbriefservice.de

Katholisches Pfarramt, Martin-Zeiler-Straße 6, 84144 Geisenhausen
Tel. 08743/1241 – Fax. 08743/7697
E-Mail. pv-geisenhausen@ebmuc.de
Internet. www.pv-geisenhausen.de

Das Pfarrbüro ist in Herbstferien vom 02.11.2026 bis 06.11.2026 geschlossen.

Öffnungszeiten:

Vormittag	**Dienstag, Freitag**	**09.00 Uhr - 12.00 Uhr**
Nachmittag	**Dienstag**	**14.00 Uhr - 16.00 Uhr**
	Donnerstag	**15.00 Uhr - 18.00 Uhr**

In dringenden seelsorglichen Anliegen, außerhalb den Öffnungszeiten, können Sie die Telefonnummer 08743/9672964 oder 0160 / 92 25 96 70 anrufen.